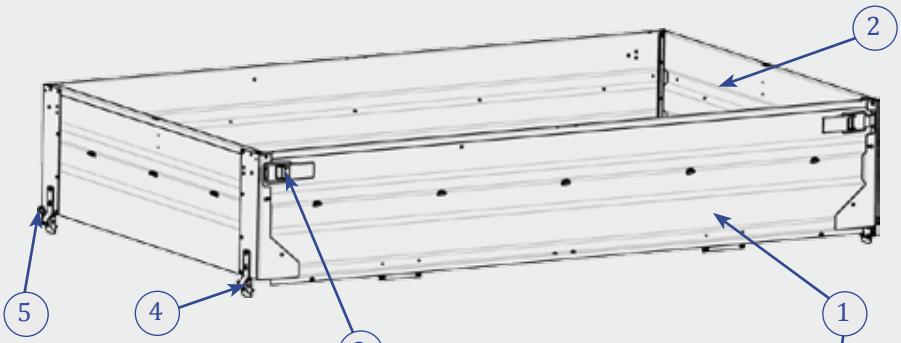

Double Ridelles
20924 pour Florence

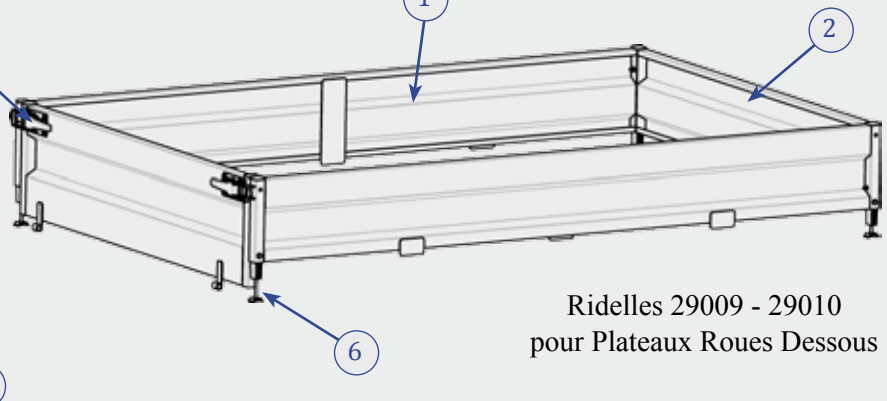

Ridelles 29009 - 29010
pour Plateaux Roues Dessous

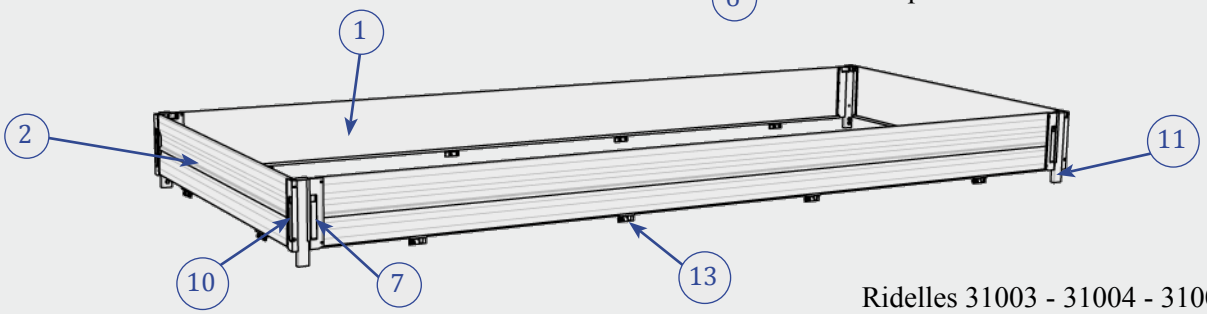

Ridelles 31003 - 31004 - 31005
pour Plateaux Roues Dessous

DOUBLE RIDELLES
RIDELLES

		20924	29009	29010	31003	31004	31005
	Remorques associées	30/32330	29/32360	29/32370 29/32380 29/32385	31/32620 31/32622	31/32650 31/32655 32680 32685	31/32660 31/32665 32670 32675
1	Ridelle latérale	G: 05493G D: 05493D	G: 01273A D: 01273B	G: 01274A D: 01274B	12358	12396	12393
2	Ridelle avant / arrière	05493A	AV: 01273C AR: 01273D	AV: 01273C AR: 01273D	12359	12394	12394
3	Fermeture	01652SP	05451SP	05451SP	-	-	-
4	Gond	01910	-	-	-	-	-
5	Goupille Beta 3	05024	-	-	-	-	-
6	Carré / Bride de ridelle	-	11838 / 11985	11838 / 11985	-	-	-
7	Fermeture ridelle gauche	-	-	-	12385	12385A	12385A
8	Fermeture ridelle droite	-	-	-	12386	12386A	12386A
9	Fermeture ridelle gauche sans rebord	-	-	-	12387	12387A	12387A
10	Fermeture ridelle droite sans rebord	-	-	-	12388	12388A	12388A
11	Poteau	-	-	-	12356	12356	12356
12	Gâche double	-	-	-	12357	12357	12357
13	Jeu d'articulation	-	-	-	05747	05747	05747

Rehausses Grillagées

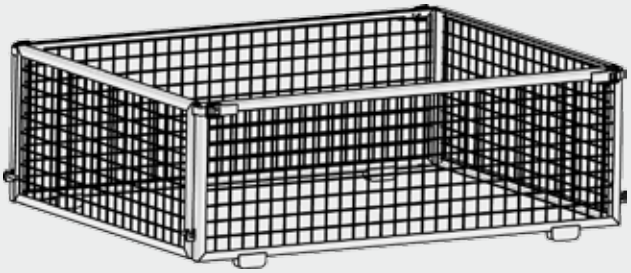

23004 - 23005 - 24908 - 23006
pour Remorques Bagagères

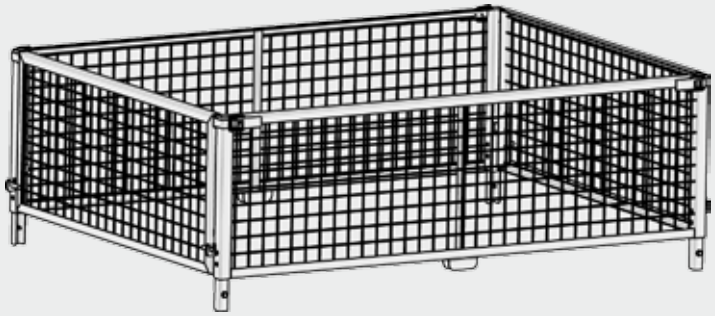

29007 - 29008
pour Remorques Robust

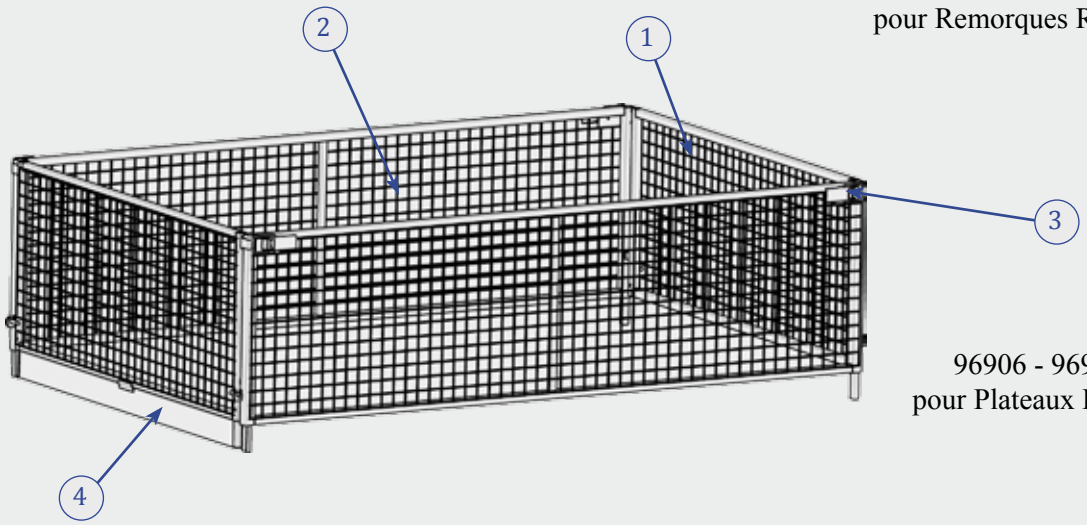

96906 - 96908
pour Plateaux Robust

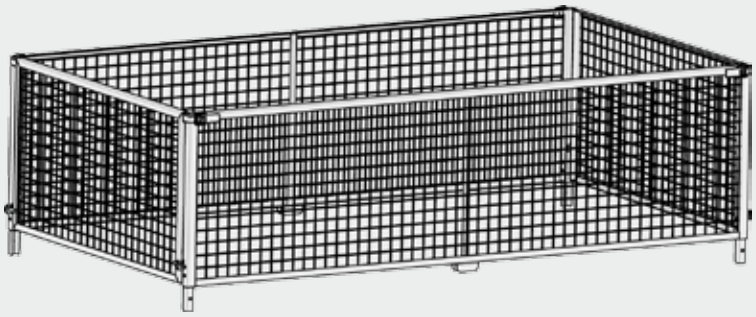

26012 - 22021
pour Remorques Bois

		23004	23005	24908	23006	96906	96908	29007	29008	26012	22021
	Remorques associées	29/32210 29/32211 29/32435	29/32220	30/32300	30/32310	29/32360	29/32370 29/32380 29/32385	29/32340	29/32350 29/32390	29/32440	29/32450 29/32460 29/32470 29/32480
1	Grille AV / AR	01993A	01994A	01995A	01995A	01361A	01361A	11983A	11449A	11449A	01999A
2	Grille latérale	01993C	01994C	01995C	01996C	01362B	01363B	11983C	11984C	11449C	01999C
3	Grenouillère	05465SP	05465SP	05465SP	05465SP	01652SP	01652SP	05465SP	05465SP	05465SP	05465SP
4	Rallonge	-	-	-	-	11481	11481	-	-	-	-

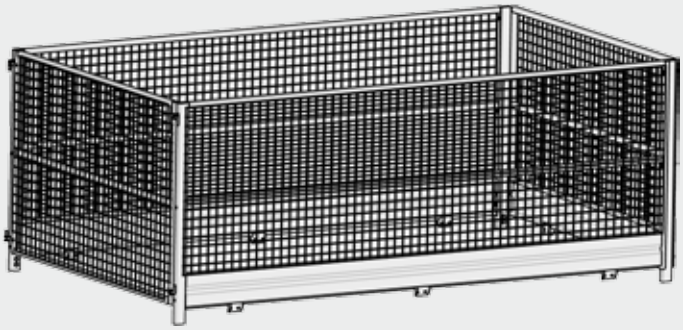

31007 pour
Plateau Roues Dessous

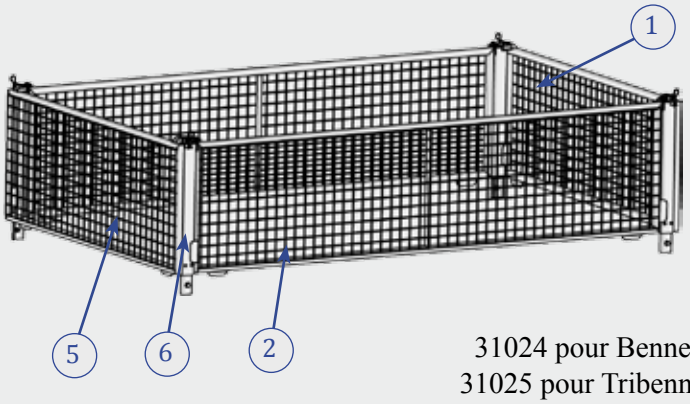

31024 pour Bennes
31025 pour Tribennes

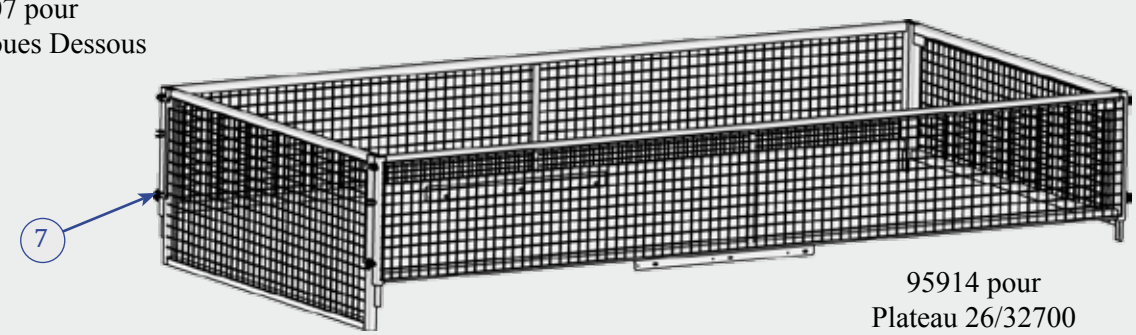

95914 pour
Plateau 26/32700

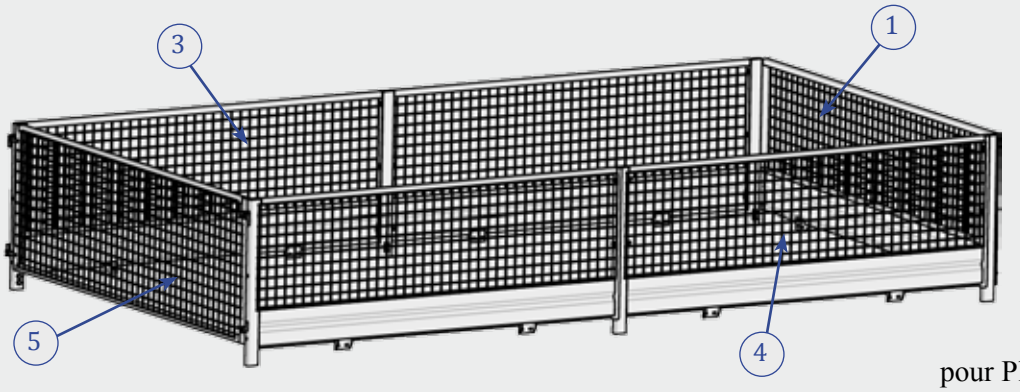

31008 - 31009
pour Plateau Roues Dessous

Rehausses Grillagées

		28004	28005	31024	31025	95914	31007	31008	31009
	Remorques associées	28570 28580 28600	28610 28615 28612 28617	32570 32580 32600	32610 32615 32612 32617	26/32700	31/32620 31/32622	31/32650 31/32655 32680 32685	32670 32675 31/32660 31/32665
1	Grille avant	11559A	11591A	12549	12551	11395	12509B	12451B	12451B
2	Grille latérale	11562A	11592A	12548A	12550A	D:11394 G:11393	-	-	-
3	Grille latérale G (AV et AR)	-	-	-	-	-	12509G1	12452 G2 12452 G1	12451 G2 12451 G1
4	Grille latérale D (AV et AR)	-	-	-	-	-	12509D1	12452 D2 12452 D1	12451 D2 12451 D1
5	Grille arrière	11563	11593	12549	12551	11396	12509R	12451R	12451R
6	Poteau arrière	D:11561A G:11560A	D:11561A G:11560A	D:11561A G:11560A	D:11561A G:11560A	-	-	-	-
7	Goupille / Axe	11564A	11564A	11564A	11564A	05392	-	-	-
8	Plaque serrage poteau-		-	-	-	-	12356-02	12356-02	12356-02
9	Goupille clips	-	-	-	-	-	05392	05392	05392
10	Poteau grille AV	-	-	-	-	-	12509-02	12451-02	12451-02

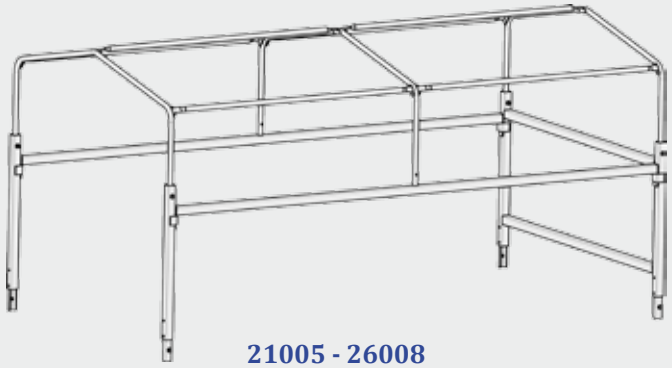

21005 - 26008

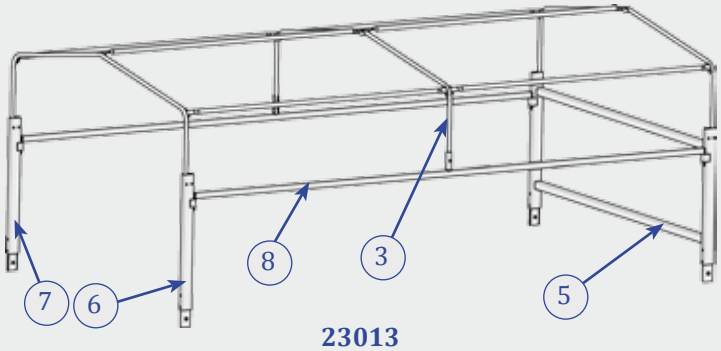

23013

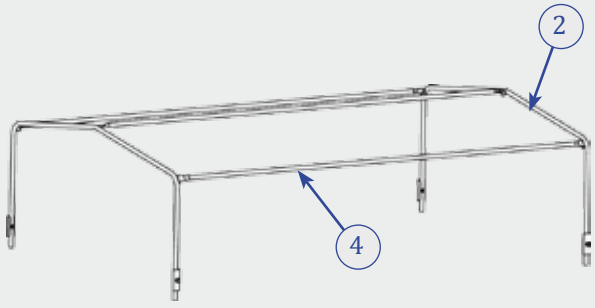

96902 - 98902

26007

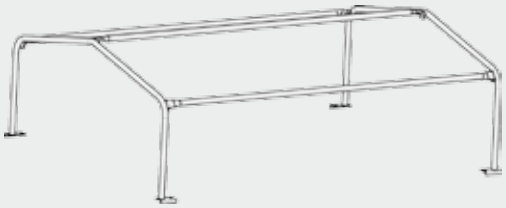

96913 - 96914 - 96916
96917 - 22019 - 30014

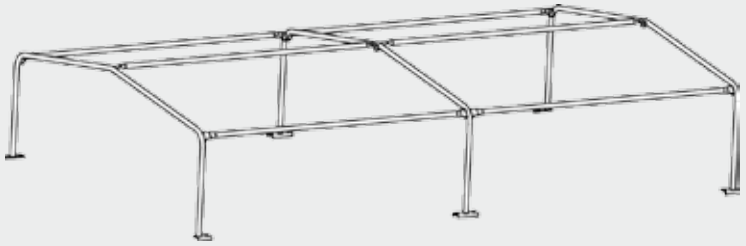

96918

BÂCHES HAUTES

		96913	96914	96916	96917	22019	96918	98902	96902	30014	26007	26008	21005	23013
	Remorques associées	29/32200	29/32210 29/32211	29/32220	29/32300	29/32310	29/32330	29/32340	29/32350 29/32390	29/32435	29/32440	29/32450 29/32460 29/32470 29/32480	22351 22352	23620 23621
1	Bâche	01332	01334	01336	01338	01895	01340	01483	01330	01334	11383	11380	01795	01233
2	Arceau AV/AR	01323A	01324A	01325A	01326A	01881A	01327A	01878A	01879A	01324A	11377B	11377B	01794B	11004B
3	Arceau Central	-	-	-	-	-	01659	-	-	-	-	11377A	01794A	11004A
4	Barre	01323 -2	01324 -2	01325 -2	01326 -2	01881 -2	01327 -2	01878 -2	01879 -2	01325 -2	11382 -02	01794 -02	01794- 02	11004 -02
5	Porte-échelle	-	-	-	-	-	-	-	-	-	26004	26004	01756	11000
6	Poteau AR. D.	-	-	-	-	-	-	-	-	-	11375	11375	01791	11001
7	Poteau AR. G.	-	-	-	-	-	-	-	-	-	11376	11376	01792	11002
8	Support Arceau Central	-	-	-	-	-	-	-	-	-	11381	01793	01793	11003

	Les Capots	32039	32040	32041	32042
	Remorques Bagagères	32210 - 32211	32220	32310	32330
1	Capot	12681	12682	12683	12684
2	Ossature Capot	12677	12678	12679	12680
3	Ressort à Gaz *	05632	05632	05632	05582
4	Grenouillère	05538	05538	05538	05538
5	Gond	01135	01135	01135	01135
6	**Les Barres de Toit** *	**12673**	**12690**	**12691**	**12691**

*une unité par référence

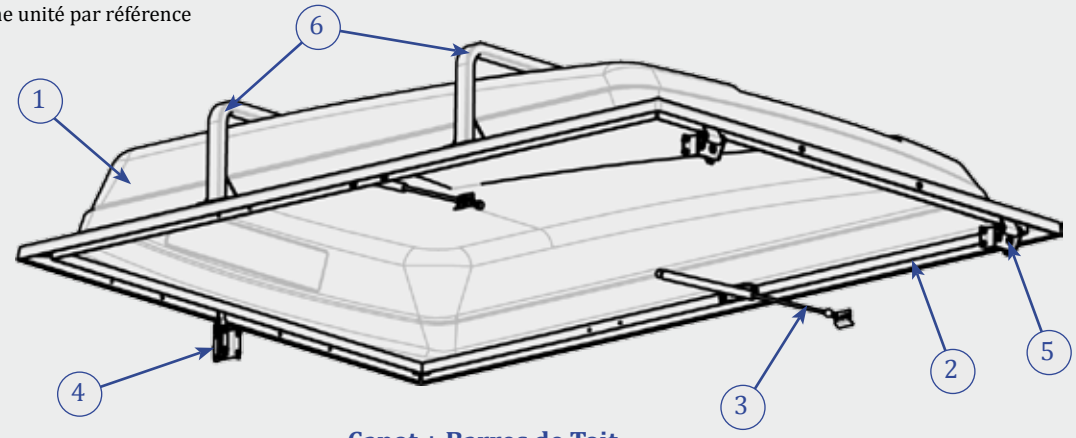

Capot + Barres de Toit

Les Barres Porte-Tout

23003 pour les Remorques Bagagères (sauf Valence) et les Remorques Robust 32340, 32350, 32390

1	Traverse	01969A	2	Coude	01969B	3	Ferrure	11158

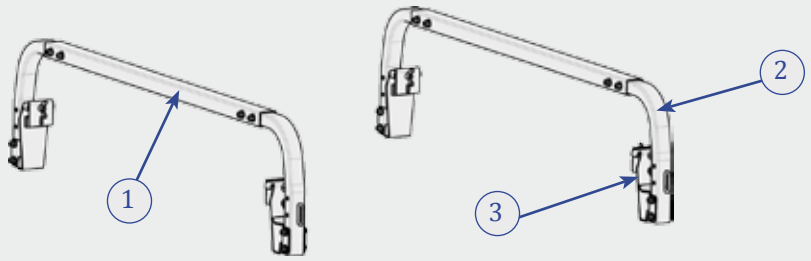

23003

Les Porte-Échelle

21004	pour les Remorques Robust 32350, 32390
32033	pour les Remorques Bois 32440, 32450, 32460
26004	pour les Remorques Bois 32470, 32480

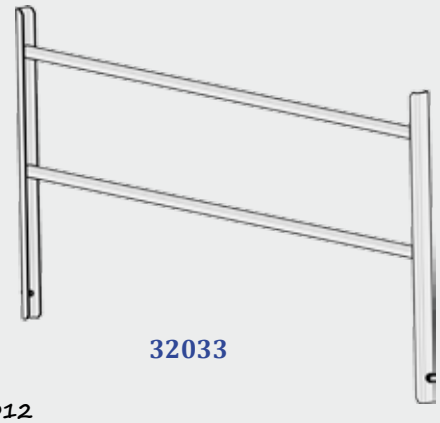

32033

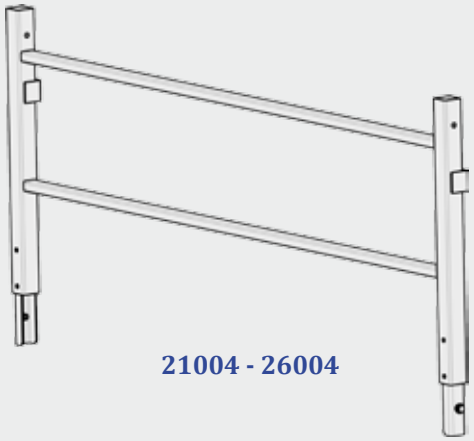

21004 - 26004