PORTE BARQUES - CHARIOTS

SW220MP12

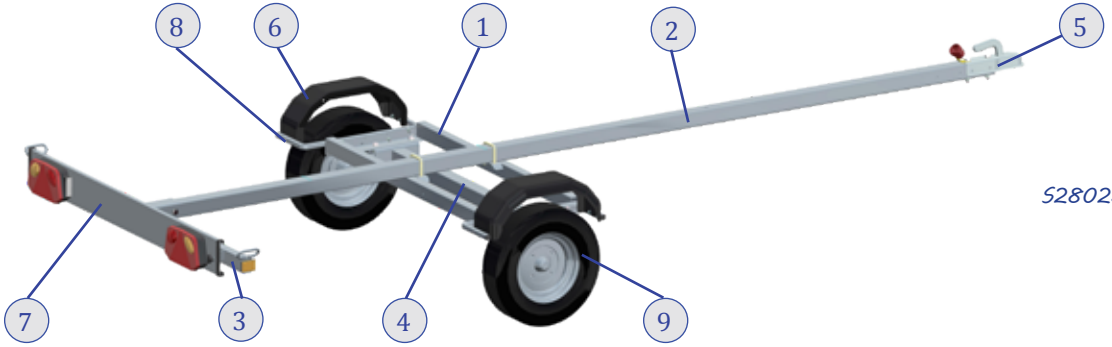

S28025 : Roue secours

	PORTE BARQUE	SW220MP12
1	Cadre	S01199
2	Timon	S01640
3	Traverse AR	S01645
4	Essieu	S03001A
5	Boite à rotule	06001
6	Aile plastique	S01336
7	Bandeau feux complet	S32034
8	Support aile	S01642
9	Roue	02002
10	Kit feux complet	S04088

S28026 : kit rampes

S28027 : kit rouleaux

S28028 : kit patins

S28023 : Roue jockey

S28024 : Treuil+support

SW700MA14

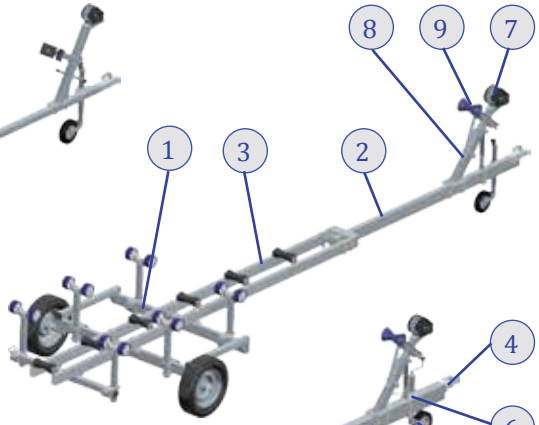

SW1000MA14

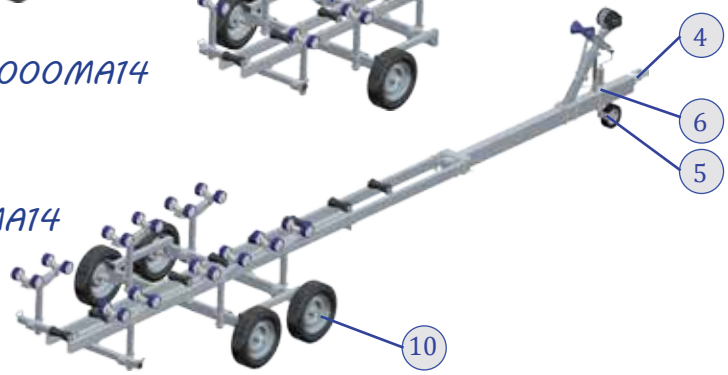

SW2400MA14

	CHARIOTS	SW700MA14	SW1000MA14	SW1400MA14	SW2000MA14	SW2400MA14
1	Cadre	S10023	S10022	S10022	S10021	S10021
2	Timon	S01267	S01599	S01599	S01597	S01596
3	Chassis	S01229	S01226	S01225	S01224	S01223
4	Boite à rotule	S06080	S06080	S06080	S06038L	S06038L
5	Roue jockey	05064	05064	05064	S05236	S05236
6	Collier roue jockey	05065	05065	05065	05994	05994
7	Treuil	S05848	S05850	S05850	S05850	S05850
8	Support treuil	S01156	S01491	S01491	S01491	S01491
9	Butée	S01193	S01858	S01858	S01858	S01858
10	Roue*	S02064	S02065	S02065	S02065	S02065
11	Roulement aiguille	S05535	S05071	S05071	S05071	S05071
Hauteur chandelles (mm)		400	500	500	500	500

(* sans roulement aiguille)

G1000MA16

G1942MA16

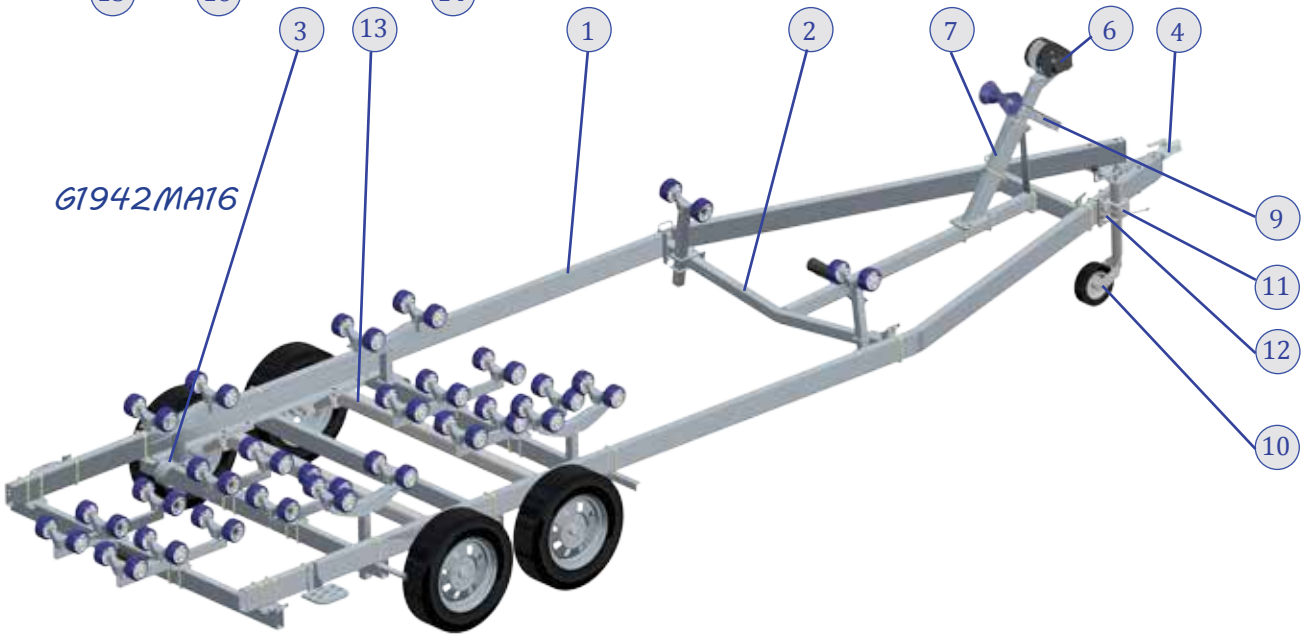

		G1000MA16	G1340MA16	G1942MA16
1	Longeron	S01811	S01816	S01810
2	Té Galaxy	S01160	S01122	S01123
3	Cadre	S01164	S01680	S01119
4	Boite à rotule	06025L	06025L	06025L
5	Plaque AV	S01100	S01102	S01101
6	Treuil	S05850	S05850	S05850
7	Support treuil	S01491	S01491	S01491
9	Butée	S01858	S01858	S01858
10	Roue jockey	S05236	S05236	S05236
11	Collier RJ	05994	05994	05994
12	Support RJ	S01361	S01362	S01362
13	Essieux	S03160A	S03161A	2x S03159A
14	Roue	S02077	02076	S02077
15	Traverse AR	S01178	S01127	S01128
16	Marche pied	S01516	S01516	S01516
Hauteur chandelles (mm)		350	350	450